平成１８年度　京都市夏季選手権大会バスケットボールの部（女子）

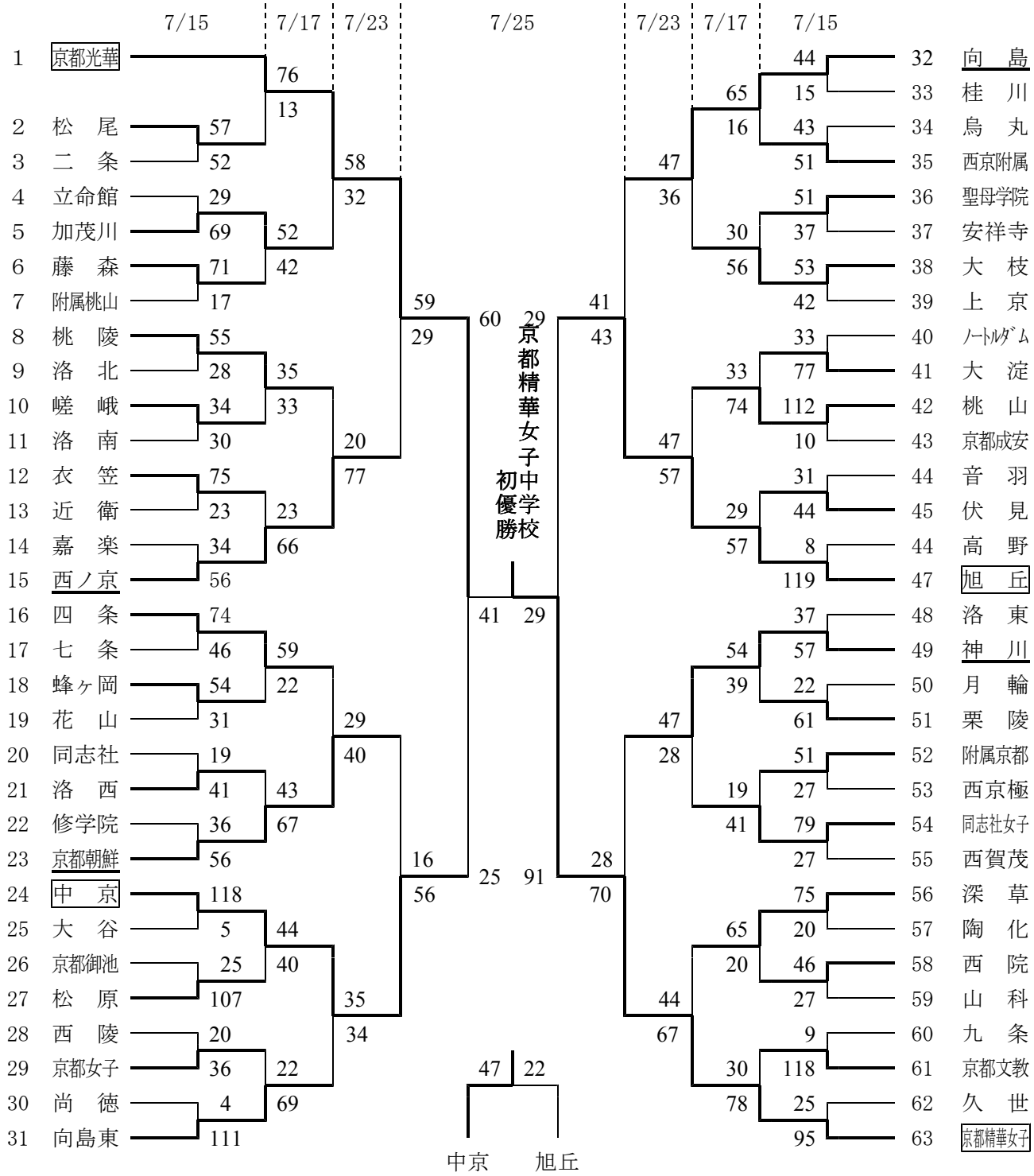

準決勝戦

京都光華	６０	16 － 3 16 － 7 17 － 6 11 － 9	２５	中　京
京都 精華女子	９１	28 － 4 21 － 8 25 － 6 17 － 11	２９	旭　丘

決勝戦

京都 精華女子	４１	13 － 3 9 － 8 7 － 4 12 － 14	２９	京都光華

シード決定戦

中　京	４７	14 － 2 19 － 7 8 － 7 6 － 6	２２	旭　丘